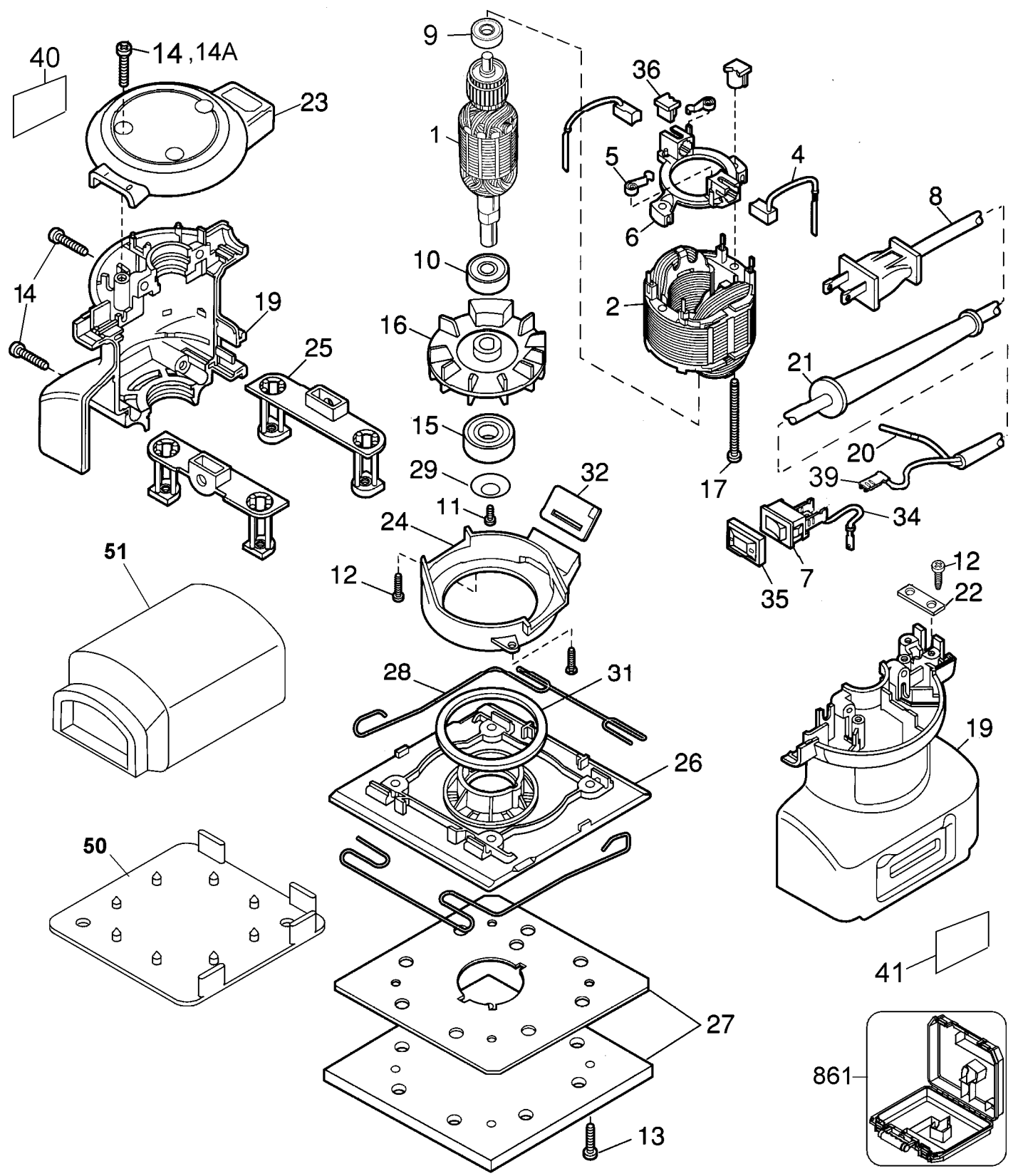
40
14 ,14A
23
9
1
36
5
4
6
8
10
14
19
16
2
25
21
15
20
29
32
39
17
11
34
24
7
12
35
51
12
22
28
31
19
26
50
41
27
861
13